長野県中学校総合体育大会飯水中高予選
令和５年６月１１日
中野市民体育館

男子シングルス

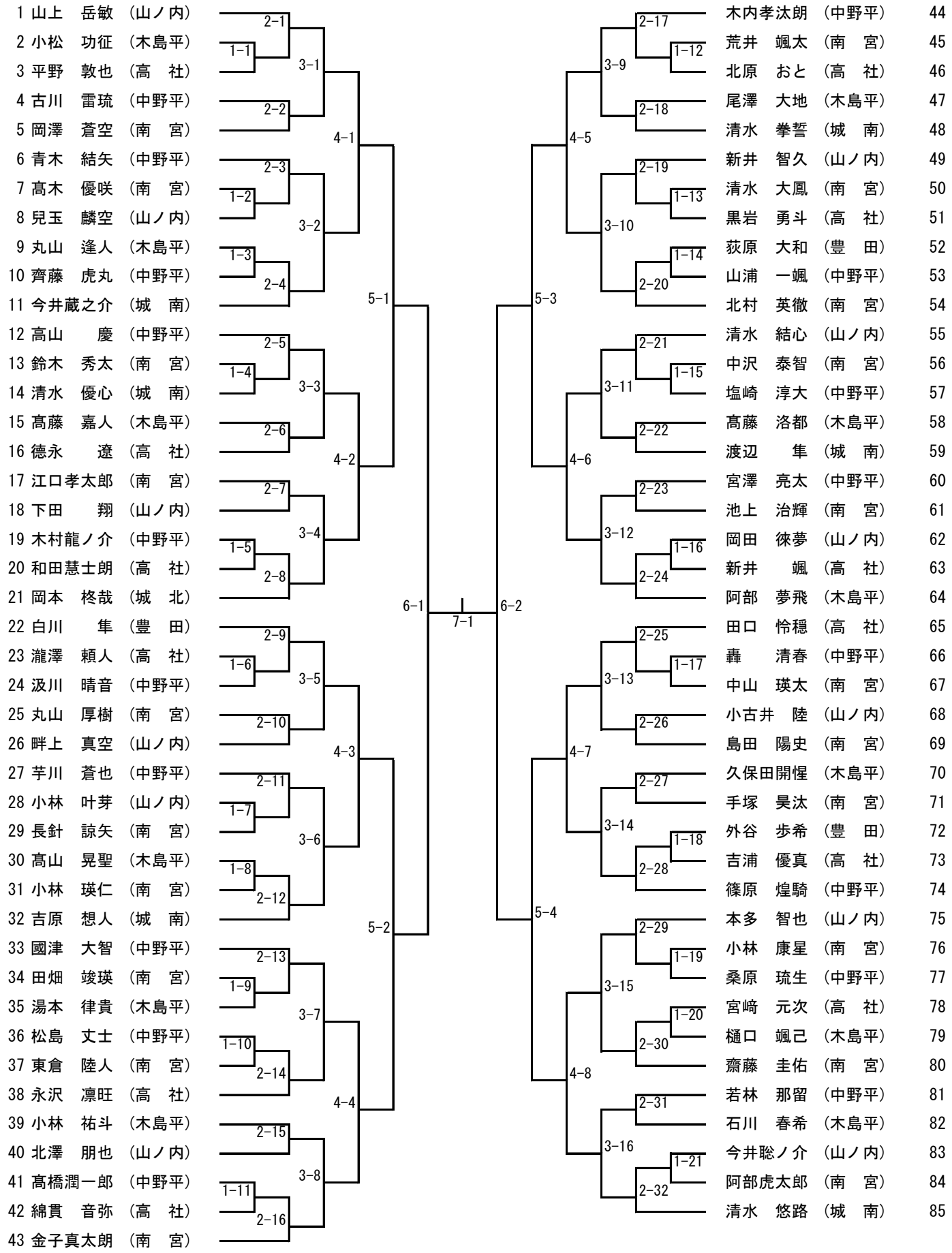

長野県中学校総合体育大会飯水中高予選
令和５年６月１１日
中野市民体育館
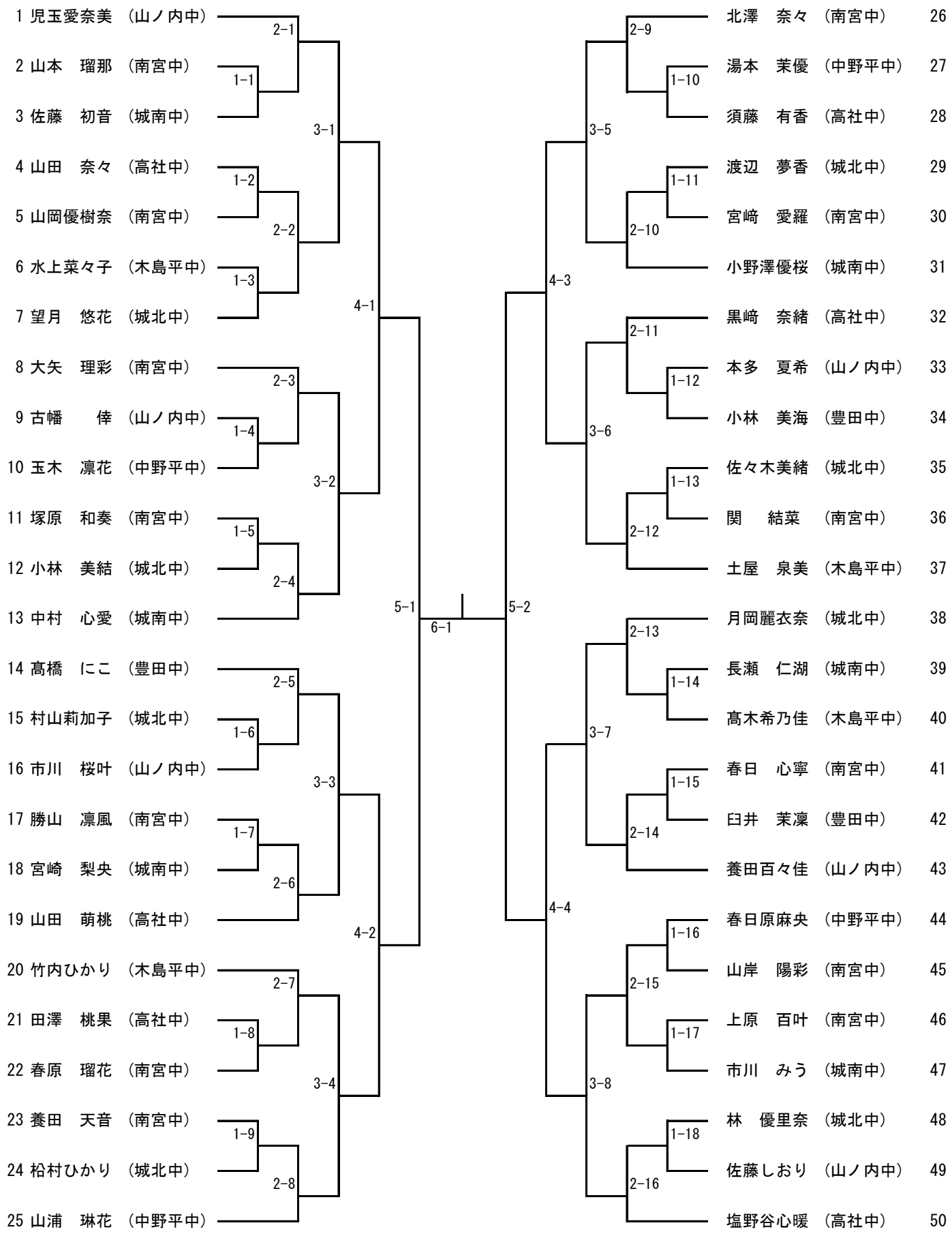
女子シングルス